ATIS005
v.1.0-19

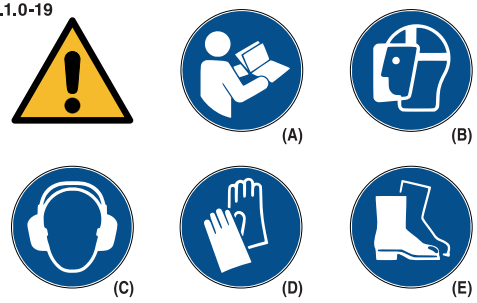

(F)

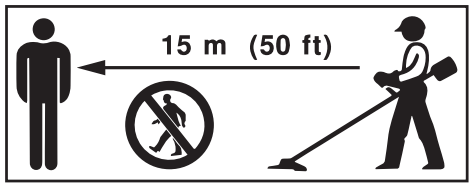

CE

MADE IN
ITALY

FST v.1.0-19

ITALIANO (lingua originale) — IT

ATTENZIONE: (A) leggere e rispettare le seguenti norme di sicurezza per evitare danni a cose, persone e animali.

Testina per trimmer e decespugliatori conformi alla normativa **EN ISO 11806:2012.** Applicazione: taglio di erba ed erbacce.
Velocità massima di rotazione: 10.000 g/min in senso antiorario.
Indossare sempre i dispositivi di protezione individuali: schermo protettivo obbligatorio **(B)**, cuffie **(C)**, guanti **(D)** e stivali **(E)** omologati. La testina di taglio può lanciare oggetti ad alta velocità in tutte le direzioni, utilizzare sempre il parasassi.
Per evitare danni, mantenere una distanza di sicurezza di 15 m da persone, animali o cose **(F)**.
Controllare sovente lo stato di usura della testina; non utilizzare se sono presenti componenti rotti o danneggiati. In caso di vibrazioni anomale del decespugliatore durante l'utilizzo, interrompere immediatamente il lavoro, arrestare il motore e controllare il corretto montaggio della testina. Se le vibrazioni permangono, rivolgersi ad un centro assistenza.
Tutti gli interventi sulla macchina vanno effettuati con motore spento e freddo e con l'attrezzo di taglio fermo.
Smaltimento: non disperdere nell'ambiente dopo l'uso.

ENGLISH — EN

WARNING: (A) read and follow the safety precautions to avoid damages to people and animals or properties.

Head for trimmer and brushcutters complying with **EN ISO 11806:2012.**
Application: cut of grass and weeds.
Maximum rotation speed: 10.000 rpm
Direction of rotation: counterclockwise.
Always wear homologated individual protection devices: face shield **(B)**, ear muffs **(C)**, gloves **(D)** and boots **(E)**.
The cutting head can throw objects at high speed in all directions, always use the brushcutter guard.
To avoid damages, always keep a safety distance of 15 m from people, animals and objects **(F)**.
Check the head wear condition frequently; do not use if there are broken or damaged parts. In case of vibrations of the brushcutter during use, immediately stop working, stop the engine and check the correct assembly of the head. If the vibrations remain, contact a service center.
All operations on the machine must be carried out with the engine off and cold and with the cutting tool stationary.
Disposal: do not disperse in the environment after use.

FRANÇAIS — FR

ATTENTION: (A) Lire et respecter les norms de sécurité suivantes pour éviter des dommages à des choses, à des personnes ou à des animaux.

Tête pour doupe bordures et débrousailleuses conformes aux norms **EN ISO 11806:2012.** Application: coupe de l'herbe et des brousailles.
Vitesse maxi de rotation: 10.000 t/min en sens antihoraire.
Il faut toujours s'habiller avec des vêtements de sécurité et de protection individuelle: visière de protection obligatoire **(B)**, protège-oreilles antibruit **(C)**, gants **(D)** et bottes **(E)** homologués.
La tête de coupe peut projeter des objets à haute vitesse dans toutes les directions: il faut toujours utilizer une protection contre les projections. Pour éviter des dommages, il faut toujours garder une distance de sécurité de min. 15mt. de personnes, animaux ou choses **(F)**.
Controler souvent l'état d'usure de la tête; ne pas l'utiliser si certains composants sont endommagés ou cassés. En cas de vibrations anomales pendant l'utilisation, arreter immédiatement le travail, arreter le moteur et controller le montage correcte de la tête. Si les vibrations continuent, s'adresser à un centre SAV.
Toutes les opérations sur la machine doivent être effectuées avec le moteur arrêté et froid et avec l'outil de coupe stationnaire.
Elimination et traitement: ne disperser pas dans l'environnement après l'usage.

DEUTSCH — DE

WARNUNG: (A) Lesen und befolgen Sie die Sicherheitsvorkehrungen, um Schäden an Personen und Tieren oder Gegenständen zu vermeiden.

Kopf für Trimmer und Freischneider nach **EN ISO 11806: 2012.** Anwendung: Schnitt von Gras und Unkraut.
Maximale Drehzahl: 10.000 U/min. Drehrichtung: gegen den Uhrzeigersinn.
Tragen Sie immer homologierte individuelle Schutzvorrichtungen: Gesichtsschutz **(B)**, Ohrenschützer **(C)**, Handschuhe **(D)** und Stiefel **(E)**.
Der Schneidkopf kann Objekte mit hoher Geschwindigkeit in alle Richtungen schleudern. Verwenden Sie immer den Motorsense Schutz.
Um Schäden zu vermeiden, immer einen Sicherheitsabstand von 15m zu Menschen, Tieren und Gegenständen **(F)** halten.
Überprüfen Sie regelmäßig den Zustand des Kopfes. Nicht verwenden, wenn gebrochene oder beschädigte Teile vorhanden sind.
Bei Vibrationen des Freischneiders während des Gebrauchs die Arbeit sofort abbrechen, den Motor abstellen und die korrekte Montage des Kopfes überprüfen. Sollten die Vibrationen anhalten, wenden Sie sich an ein Servicecenter.
Alle Arbeiten an der Maschine müssen bei kaltem Motor und stehendem Schneidwerkzeug durchgeführt werden.
Entsorgung: Nicht in die Umwelt entsorgen.

ESPAÑOL — ES

ATENCION: (A) leer y respetar las siguientes normas de seguridad para evitar daños a cosas, personas o animales.

Cabezal para cortabordes y desbrozador conforme a la normativa **EN ISO 11806:2012.** Aplicaciones: corte de hierba y arbustos.
Velocidad max de giro: 10.000 g/min en sentido antihorario.
Utilizar siempre dispositivos de proteccion individual homologados: protector obligatorio **(B)** orejas **(C)** guantes **(D)** botas **(E)**.
El cabezal de corte puede lanzar objetos a en todas las direcciones use siempre el protector de piedras.
Para evitar daños, mantener una distancia de 15 mt con personas, animales y objetos **(F)**.
Compruebe las condiciones del cabezal con frecuencia; no utilizar si hay componentes rotos o dañados. En caso de vibraciones anormales durante el uso de la desbrozadora, detenga inmediatamente el trabajo, detenga el motor y verifique el montaje correcto del cabezal. Si las vibraciones permanecen pongase en contacto con un centro de servicio.
Todas las operaciones en la máquina deben realizarse con el motor apagado y frío y con la herramienta de corte estacionaria.
Eliminacion: no dispersar en el medio ambiente despues de su uso.

PORTUGUÊS — PT

ATENÇÃO: (A) Leia atentamente as seguintes regras de segurança para evitar danos à propriedade, pessoas e animais.

A testina para aparador e roçadora em conformidade com a norma **EN ISO 11806:2012.** Aplicação: Corte de grama e ervas daninhas.
A velocidade máxima de rotação: 10.000 rpm no sentido anti-horário.
Use sempre equipamento de proteção individual: proteção obrigatória **(B)**, protetores auriculares **(C)**, luvas **(D)** e botas **(E)**.
A testina de corte pode atirar objetos em alta velocidade em todas as direções, sendo, por isso, obrigatório o uso de caneleiras. Para evitar danos; mantenha uma distância de segurança de 15m de pessoas, animais ou objetos **(F)**.
Verifique a condição de desgaste da testina com frequência; não use a testina se houver componentes quebradas ou danificadas. Em caso de vibrações anormais da roçadora durante o uso, pare imediatamente o trabalho, desligue o motor e verifique se a testina está montada corretamente. Se as vibrações permanecerem entre em contacto com o Serviço de Assistência.
Todas as operações na máquina devem ser realizadas com o motor desligado e frio e com a ferramenta de corte estacionária.
Eliminação: Não deitar a testina no meio ambiente após o uso, fazendo-o em local adequado.

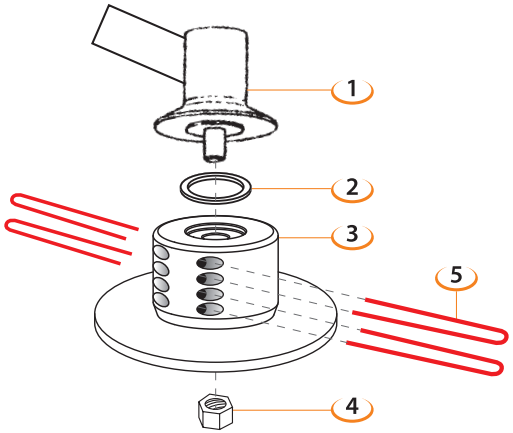

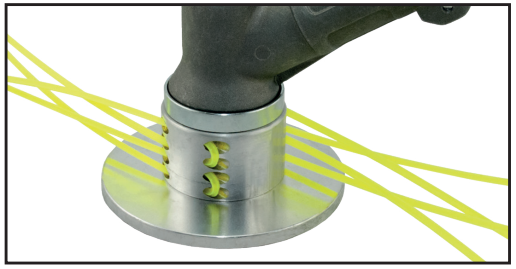

ITALIANO (lingua originale) — IT

MONTAGGIO

Montare la testina (3) utilizzando (se necessario) l'adattatore 25.4→20 mm (2) in dotazione ed il dado/vite (4) (non fornito).
Accertarsi che il bassofondo di centraggio della testina (25.4 o 20 mm) sia montato correttamente (non ci devono essere giochi, deve essere allineato e centrato).

Caricare il filo (5) come indicato.

Verificare il corretto montaggio e l'assenza di giochi o movimenti.

Utilizzare fili con identica lunghezza e diametro.

ENGLISH — EN

ASSEMBLY

Mount the head (3) using (if necessary) the 25.4→20 mm adapter (2) and the nut/screw (4) (not supplied).
Make sure that the centering groove (25.4 or 20 mm) of the ferrule fits correctly (not moving, it must be aligned and centered).

Load the wire (5) as shown.

Once tight, check the correct assembly and the lack of moving/misaligned parts.

Use wires with identical length and diameter.

FRANÇAIS — FR

MONTAGE

Monter la tête (3) en utilisant (si necessaire) la reduction 25.4→20 mm (2) livrées avec la tête et l'écrou/vis (4) (qui n'est pas fourni).
Assurez-vous que la rainure de centrage de la capsule alu (25,4 ou 20 mm) s'adapte correctement (ne bouge pas, elle doit être alignée et centrée).

Charger le fil (5) comme indiqué.

Une fois serré, verifier le montage correcte et l'absence de jeux ou mouvements.

Utiliser des fils de même longueur et de même diamètre.

DEUTSCH — DE

VERSAMMLUNG

Montieren Sie den Kopf (3) mit (falls erforderlich) dem 25.4→20 mm Adapter (2) und der Mutter/Schraube (4) (nicht im Lieferumfang enthalten).
Stellen Sie sicher, dass die Kopfzentrierungsnut (25,4 oder 20 mm) richtig passt (bewegt sich nicht, muss ausgerichtet und zentriert sein).

Legen Sie den Draht (5) wie gezeigt ein.

Prüfen Sie nach dem Festziehen den korrekten Zusammenbau und das Fehlen beweglicher/falsch ausgerichteter Teile.

Verwenden Sie Drähte mit identischer Länge und Durchmesser.

ESPAÑOL — ES

MONTAJE

Monte la cabezal (3) utilizando (si es necesario) un adaptador 25.4→20 mm (2) incluido y el tornillo/tuerca (4) (no incluido).
Asegúrese de que la ranura de centrado del cabezal (25,4 o 20 mm) encaje correctamente (no se mueve, debe estar alineado y centrado).

Cargar el hilo (5) como indicamos.

Una vez apretado, comprobar el correcto montaje y la ausencia de juegos o movimientos de las partes.

Utilizar hilos con longitud y diámetro idénticos.

PORTUGUÊS — PT

MONTAGEM

Monte a testina (3) usando (se necessário) o adaptador 25.4→20 mm (2) e a porca/parafuso (4) (não fornecidas).
Certifique-se de que a ranhura de centragem da testina (25,4 ou 20 mm) se encaixa corretamente (não se move, deve estar alinhado e centrado).

Introduza o fio (5) como ilustrado na figura.

Depois de apertado verifique se a montagem está correta, bem como a ausência dos jogos ou movimentos.

Usar fios com comprimento e diâmetro idênticos.

Prodotto da AGP s.r.l. Reg. Taverne 72 - 14018 Villafranca d'Asti (AT) ITALY